Motoric Valve Drive 24 V / 0 - 10 V

MPR/MPV/MPO

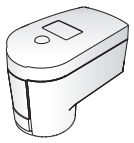

MPx 46xx5

MPR 46x05
MPR 46x25
MPR 46x35
MPR 46x45

MPO 46x05
MPO 46x25
MPO 46x35
MPO 46x45

MPV 46x05
MPV 46x25
MPV 46x35
MPV 46x45

2 mm... 8,5 mm:
MPx xx4xx = 4 mm
MPx xx7xx = 7 mm

Montage

Assembly
Montage
Montaje
Montaggio
Montering
Asennus
Montaż
Монтаж

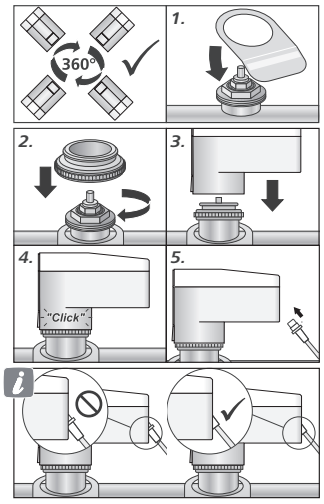

Demontage

Disassembly
Démontage
Desmontaje
Demontage
Demontaggio
Demontering
Purkaminen
Demontaż
Демонтаж

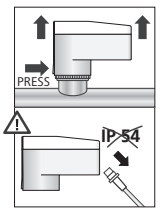

Demontage-schutz

Antitheft device
Protection contre le démontage
Dispositivo antirobo
Demontagebeveiliging
Protezione contro lo smontaggio

Demontering beskyttelse
Stöldskydd
Purkamisen esto
Ochrona demontażu
Защита от кражи

Anschluss

Connection
Raccordement
Conexión
Verbinding
Collagemento

Forbindelse
Förbindelse
Sähköinen liitäntä
Podłączenie
Соединение

24 V

Versorgungsspannung: Sicherheitstransformator (für AC-Versorgung) nach EN 61558-2-6 oder Schaltnetzteil (für DC-Versorgung) nach EN 61558-2-16.

Supply voltage: Safety transformer (for AC supply) according to EN 61558-2-6 (Europe) or class II (North America) or switching power supply (for DC supply) according to EN 61558-2-16.

Tension d'alimentation: Transformateur de sécurité (pour tension d'alimentation AC) conforme à la norme EN 61558-2-6 ou convertisseur continu-continu (pour tension d'alimentation DC) conforme à la norme EN 61558-2-16.

Tensión de alimentación: Transformador de seguridad (para alimentación AC) conforme a la norma EN 61558-2-6 o fuente de alimentación conmutada (para alimentación DC) según la norma EN 61558-2-16.

Voedingsspanning: Veiligheidstransformator (voor voedingsspanning AC) volgens EN 61558-2-6 of Schakelnetonderdeel (voor voedingsspanning DC) volgens EN 61558-2-16.

Tensione di alimentazione: Trasformatore di sicurezza (per alimentazione AC) secondo EN 61558-2-6 o alimentatore a commutazione (per alimentazione DC) secondo EN 61558-2-16.

Forsyningsspænding: Sikkerhedstransformer (til AC forsyning) i henhold til EN 61558-2-6 eller koblingsnetdel (til DC forsyning) i henhold til EN 61558-2-16.

Försörjningsspänning: Säkerhetstransformator (för AC försörjningsspänning) enligt EN 61558-2-6 eller kopplingsnätdel (för DC försörjningsspänning) enligt EN 61558-2-16.

Syöttöjännite: Turvamuuntaja (AC syöttöjännite) standardin EN 61558-2-6 mukaan tai hakkuriteholähde (DC syöttöjännite) standardin EN 61558-2-16 mukaan.

Napięcie zasilania: Transformator bezpieczeństwa (dla napięcie zasilania AC) zgodnie z normą EN 61558-2-6 lub zasilacz impulsowy (dla napięcie zasilania DC) zgodnie z normą EN 61558-2-16.

Напряжение питания: Трансформатор безопасности (для напряжение питания с пер. током) согласно EN 61558-2-6 или импульсный блок питания (для напряжение питания с пост. током) согласно EN 61558-2-16.

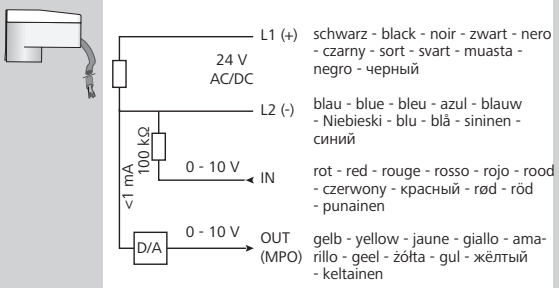

schwarz - black - noir - zwart - nero - czarny - sort - svart - muasta - negro - черный

blau - blue - bleu - azul - blauw - Niebieski - blu - blå - sininen - синий

rot - red - rouge - rosso - rojo - rood - czerwony - красный - rød - röd - punainen

gelb - yellow - jaune - giallo - amarillo - geel - żółta - gul - жёлтый - keltainen

Initialisierung
MPR 46xx5

Initialisation
Inicialización
Initialisering
Inizializzazione

Initialisierung
Alustus
Inicjalizacja
Инициализация

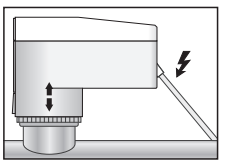

= 1x ↕ ≈ 7 min.

Ventilweg-erkennung
MPV 46xx5
MPO 46xx5

Valve path recognition
Détection déplacement de soupape
Detección de pase de válvula
Ventielwegherkenning
Riconosc. della corsa della valvola

Ventilvejsregistrering
Ventilvägsigenkänning
Venttiilireittitunnistus
Rozpoznanie drogi zaworu
Распознавание хода клапана

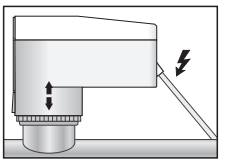

= 2-3x ↕ ≈ 15 min.

Manuelle Ventilweg-einstellung

0,3 x 2
0.3 x 2

Manual stroke setting
Réglage manuel du deplacement de la soupape
Ajuste de paso de válvula manual
Manuele ventielweginstelling
Regolazione manuale del percorso della valvola

Manuel ventilvejindstilling
Manuell ventilinställning
Manuaalinen venttiilinsuuntasäätö
Ręczne ustawianie rodzaju drożności zaworu
Ручная регулировка хода клапана

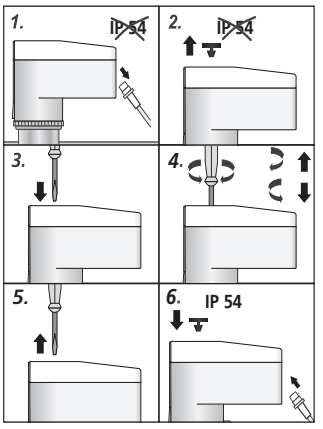

Funktions-anzeige

Function display
Affichage fonctionnel
Indicador de función
Functieaanduiding
Visualizzazione delle funzioni

Funktionsvisning
Funktionsindikation
Toimintomerkkivalo
Wyświetlacz funkcji
Индикатор функционирования

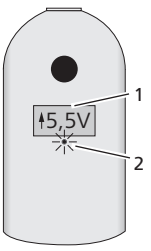

1 Display
Écran
Pantalla
Näyttö
Wyświetlacz
Дисплей

2 LED
Светодиод

Display	
Symbol	**Beschreibung**
In[A]	Initialisierung
↑	Fahrtrichtung ein
↓	Fahrtrichtung aus
0 - 8,5 mm[B]	Stellweg
0 - 10 V[A, B]	Steuerspannung
LED	
Farbe	**Beschreibung**
Grün (blinkt)	Initialisierung
Rot	Fehler

[A]Bei Initialisierung: Abwechselnde Anzeige
[B]Im Betrieb: Abwechselnde Anzeige

Display	
Symbol	**Description**
In[A]	Initialisation
↑	Driving direction on
↓	Driving direction off
0 - 8,5 mm[B]	Stroke
0 - 10 V[A, B]	Control voltage
LED	
Colour	**Description**
Green (flashes)	Initialisation
Red	Error

[A]During initialisation: Alternating display
[B]In operation: Alternating display

Écran	
Symbole	**Description**
In[A]	l'initialisation
↑	Direction de déplacement en marche
↓	Direction de déplacement à l'arrêt
0 - 8,5 mm[B]	Parcours de réglage
0 - 10 V[A, B]	Tension de commande
LED	
Couleur	**Description**
Vert (clignote)	l'initialisation
Rouge	Erreur

[A]lors de l'initialisation : affichage alternant
[B]Pendant l'exploitation : affichage alternant

Indicación	
Símbolo	**Descripción**
In[A]	Inicialización
↑	Dirección de movimiento CON
↓	Dirección de movimiento DES
0 - 8,5 mm[B]	Desplazamiento
0 - 10 V[A, B]	Tensión de control
LED	
Color	**Descripción**
Verde (destella)	Inicialización
Rojo	Error

[A]Durante inicialización: Indicación alterna
[B]Durante la operación: Indicación alterna

Display	
Symbool	**Beschrijving**
In[A]	Initialisering
↑	Rijrichting aan
↓	Rijrichting uit
0 - 8,5 mm[B]	Instelweg
0 – 10 V[A, B]	Stuurspanning
LED	
Kleur	**Beschrijving**
Groen (knippert)	Initialisering
Rood	Fout

[A]Bij initialisering: Afwisselende aanduiding
[B]In bedrijf: Afwisselende aanduiding

Display	
Simbolo	**Descrizione**
In[A]	Inizializzazione
↑	In entrata
↓	In uscita
0 - 8,5 mm[B]	Corsa di regolazione
0 - 10 V[A, B]	Tensione di comando
LED	
Colore	**Descrizione**
Verde (lampeggia)	Inizializzazione
Rosso	Errore

[A]All'inizializzazione: Visualizzazione alternata
[B]Durante l'esercizio: Visualizzazione alternata

Display	
Symbol	**Beskrivelse**
In[A]	Initialialisering
↑	Kørselsretning tænd
↓	Kørselsretning sluk
0 - 8,5 mm[B]	Indstillingsvej
0 - 10 V[A, B]	Styrespænding
LED	
Farve	**Beskrivelse**
Grøün (blinker)	Initialisering
Rød	Fejl

[A]Ved initialisering: Skiftende visning
[B]I drift: Skiftende visning

Display	
Symbol	**Beskrivning**
In[A]	Initialisisering
↑	Körriktning på
↓	Körriktning av
0 - 8,5 mm[B]	Ställväg
0 - 10 V[A, B]	Styrspänning
LED	
Färg	**Beskrivning**
Grönt (blinkar)	Initialisering
Rött	Fel

[A] Vid initialisering: Växlande indikation
[B]I drift: Växlande indikation

Näyttö	
Kuvake	**Kuvaus**
In[A]	Alustus
↑	Ajosuunta sisään
↓	Ajosuunta ulos
0 - 8,5 mm[B]	Säätöväli
0 - 10 V[A, B]	Ohjausjännite
LED	
Väri	**Kuvaus**
Vihreä (vilkkuu)	Alustus
Punainen	Vika

[A]Alustuksessa: Vaihteleva näyttö
[B]Käytössä: Vaihteleva näyttö

Wyświetlacz	
Symbol	**Opis**
In[A]	Inicjalizacja
↑	Kierunek jazdy do wewnątrz
↓	Kierunek jazdy na zewnątrz
0 - 8,5 mm[B]	Droga nastawy
0 - 10 V[A, B]	Napięcie sterownicze
LED	
Kolor	**Opis**
Zielony (pulsuje)	Inicjalizacja
Czerwony	Błąd

[A]Podczas inicjalizacji: Zmienne wskazania wyświetlacza
[B]Podczas pracy: Zmienne wskazania wyświetlacza

Дисплей	
Символ	**Описание**
In[A]	Инициализация
↑	Направление движения вкл.
↓	Направление движения выкл.
0 - 8,5 mm[B]	Установочный ход
0 - 10 V[A, B]	Управляющее напряжение
Светодиод	
Цвет	**Описание**
Зеленый (мигает)	Инициализация
Красный	Ошибка

[A]При инициализации: переменная индикация
[B]В ходе работы: переменная индикация

Rückkanal

Back channel
Canal de retour
Canal de retorno
Canale di ritorno
Terugvoerkanaal
Returkanal
Paluukanava
Kanał powrotny
Обратный канал

Spannung	Beschreibung
<0,5 V	keine Funktion/kein Kontakt
1 V – 9 V	Proportional zum Ventilweg
1 V	Ventil geschlossen
9 V	Ventil geöffnet
>9,5 V	Interner Fehler
11 V	Fester Wert während Initialisierung

Voltage	Description
<0.5 V	no function/no contact
1 V – 9 V	Proportional to the stroke
1 V	Valve closed
9 V	Valve open
> 9.5 V	Internal error
11 V	Constant value during initialisation

Tension	Description
< 0,5 V	Aucune fonction / aucun contact
1 V – 9 V	Proportionnel avec le déplacement de la soupape
1 V	Soupape fermée
9 V	Soupape ouverte
>9,5 V	Erreur interne
11 V	Valeur constante pendant l'initialisation

Tensión	Descripción
<0,5 V	ninguna función/ningún contacto
1 V – 9 V	Proporcional con respeto al paso de válvula
1 V	Válvula cerrada
9 V	Válvula abierta
>9,5 V	Error interno
11 V	Valor constante durante la inicialización

Spanning	Beschrijving
<0,5 V	geen functie/geen contact
1 V – 9 V	Proportioneel tot de ventielweg
1 V	Ventiel gesloten
9 V	Ventiel geopend
>9,5 V	Interne fout
11 V	Constante waarde gedurende initialisering

Tensione	Descrizione
< 0,5 V	Nessuna funzione / nessun contatto
1 V – 9 V	Proporzionale alla corsa della valvola
1 V	Valvola chiusa
9 V	Valvola aperta
> 9,5 V	Errore interno
11 V	Valore costante durante l'inizializzazione

Spænding	Beskrivelse
<0,5 V	ingen funktion/ingen kontakt
1 V – 9 V	Proportionalt til justeringsvejen
1 V	Ventil lukket
9 V	Ventil åbnet
>9,5 V	Intern fejl
11 V	Konstant værdi under initialiseringen

Spänning	Beskrivning
<0,5 V	ingen funktion/ingen kontakt
1 V – 9 V	proportionell till ventilvägen
1 V	Ventil stängd
9 V	Ventil öppen
>9,5 V	Interntfel
11 V	Konstant värde under initialisering

Jännite	Kuvaus
<0,5 V	ei toimintoa/ei kosketusta
1 V – 9 V	Venttiilireittiin verrannollinen
1 V	Venttiili suljettu
9 V	Venttiili avattu
>9,5 V	Sisäinen virhe
11 V	Vakioarvo alustuksen aikana

Napięcie	Opis
<0,5 V	brak funkcji/brak kontaktu
1 V – 9 V	Proporcjonalnie do drogi zaworu
1 V	Zawór zamknięty
9 V	Zawór otwarty
<9,5 V	Wewnętrzny błąd
11 V	Stała droga podczas inicjalizacji

Напряжение	Описание
<0,5 В	Нет функции/нет контакта
1 V – 9 В	Пропорционально ходу клапана
1 В	Клапан закрыт
9 В	Клапан открыт
>9,5 В	Внутренняя ошибка
11 В	Постоянное значение во время инициализации

Stellkraft

Actuating force
Force de réglage
Fuerza de desplazamiento
Instelkracht
Forza di regolazione
Indstillingskraft
Ställkraft
Säätövoima
Siła nastawy
Установочное усилие

MPR 46x05 = 100 N
MPR 46x25 = 125 N
MPR 46x35 = 150 N
MPR 46x45 = 200 N

MPV 46x05 = 100 N
MPV 46x25 = 125 N
MPV 46x35 = 150 N
MPV 46x45 = 200 N

MPO 46x05 = 100 N
MPO 46x25 = 125 N
MPO 46x35 = 150 N
MPO 46x45 = 200 N

DEU Technische Daten

Betriebsspannung:	24 V AC, -10 % ... +20 %, 50-60 Hz 24 V DC, -20 % ... +20 %
Steuerspannung:	0 - 10 V
Betriebsleistung:	2,6 VA/1,4 W
Stromaufnahme max.:	< 110 mA
Stellweg:	2 mm ... 8,5 mm
Stellkraft:	100/125/150/200 N -20 % ... +40 %
Stellzeit:	15/30 s/mm
Rückkanal	
Spannungsbereich:	0–10 V
Ausgangsstrom:	1 mA
Lastimpedanz:	10 kΩ ... 1000 kΩ
Schutzgrad:	IP 54
Schutzklasse:	III
Umgebungstemperatur:	0 °C ... +50 °C
Lagertemperatur:	-20 °C ... +70 °C
Maße (BxHxT):	45 x 65 x 90 mm

ENG Technical Specifications

Operating voltage:	24 V AC, -10 % ... +20 %, 50-60 Hz 24 V DC, -20 % ... +20 %
Control voltage:	0 - 10 V
Operating capacity:	2.6 VA/1.4 W
Max power consumption:	< 110 mA
Stroke:	2 mm ... 8.5 mm
Actuating force:	100/125/150/200 N -20 % ... +40 %
Actuation time:	15/30 s/mm
Back channel	
Voltage range:	0–10 V
Output current:	1 mA
Load impedance:	10 kΩ ... 1000 kΩ
Protection type/class:	IP 54 / III
Ambient temperature:	0 °C ... +50 °C
Storage temperature:	-20 °C ... +70 °C
Dimensions (W x H x D):	45 x 65 x 90 mm

FRA Spécifications techniques

Tension d'exploitation :	24 V AC, -10 % ... +20 %, 50-60 Hz 24 V DC, -20 % ... +20 %
Tension de commande :	0 - 10 V
Puissance de service :	2.6 VA/1,4 W
Courant absorbé max. :	< 110 mA
Course de réglage :	2 mm ... 8,5 mm
Force de réglage :	100/125/150/200 N -20 % ... +40 %
Temps de réglage :	15/30 s/mm
Canal de retour	
Plage de tension :	0–10 V
Courant de sortie :	1 mA
Impédance de charge :	10 kΩ ... 1000 kΩ
Niveau / classe de protection :	IP 54 / III
Température ambiante :	0 °C ... +50 °C
Température de stockage :	-20 °C ... +70 °C
Dimensions (l x H x P):	45 x 65 x 90 mm

SPA Datos técnicos

Tensión de trabajo:	24 V AC, -10 % ... +20 %, 50-60 Hz 24 V CC, -20 % ... +20 %
Tensión de control:	0 - 10 V
Potencia operativa:	2.6 VA/1.4 W
Consumo máximo de corriente:	< 110 mA
Desplazamiento:	2 mm ... 8.5 mm
Fuerza de desplazamiento:	100/125/150/200 N -20 % ... +40 %
Tiempo de desplazamiento:	15/30 s/mm
Canal de retorno	
Margen de tensión:	0–10 V
Corriente de salida:	1 mA
Impedancia de carga:	10 kΩ ... 1000 kΩ
Grado / clase de protección:	IP 54 / III
Temperatura ambiente:	0 °C ... +50 °C
Temperatura de almacenam.:	-20 °C ... +70 °C
Dimensiones (alt. x anch. x prof.:	45 x 65 x 90 mm

NDL Technische gegevens

Bedrijfsspanning:	24 V AC, -10 % ... +20 %, 50-60 Hz 24 V DC, -20 % ... +20 %
Stuurspanning:	0 - 10 V
Bedrijfsvermogen:	2,6 VA/1,4 W
Stroomopname max.:	< 110 mA
Instelweg:	2 mm ... 8,5 mm
Instelkracht:	100 N ... 200 N -20 % ... +40 %
Insteltijd:	15/30 s/mm
Terugvoerkanaal	
Spanningsbereik:	0–10 V
Uitgangsstroom:	1 mA
Belastingsimpedantie:	10 kΩ ... 1000 kΩ
Beschermingsgraad/-klasse:	IP 54 / III
Omgevingstemperatuur:	0 °C ... +50 °C
Opslagtemperatuur:	-20 °C ... +70 °C
Afmetingen (BxHxD):	45 x 65 x 90 mm

ITA Specifiche tecniche

Tensione d'esercizio:	24 V AC, -10% ... +20%, 50-60 Hz 24 V DC, -20% ... +20%
Tensione di comando:	0 - 10 V
Potenza d'esercizio:	2,6 VA/1,4 W
Potenza assorbita max.:	< 110 mA
Corsa di regolazione:	2 mm ... 8,5 mm
Forza di regolazione:	100/125/150/200 N -20 % ... +40 %
Tempo di regolazione:	15/30 s/mm
Canale di ritorno	
Campo di tensione:	0–10 V
Corrente di uscita:	1 mA
Impedenza di carico:	10 kΩ ... 1000 kΩ
Grado / classe di protezione:	IP 54 / III
Temperatura ambientale:	0 °C ... +50 °C
Temperatura di conservazione:	-20 °C ... +70 °C
Misure (LxAxP):	45 x 65 x 90 mm

DAN NOR Tekniske data

Driftsspænding:	24 V AC, -10 % ... +20 %, 50-60 Hz 24 V DC, -20 % ... +20 %
Styrespænding:	0 - 10 V
Driftsydelse:	2,6 VA/1,4 W
Strømoptagning maks.:	< 110 mA
Indstillingsvej:	2 mm ... 8,5 mm
Indstillingskraft:	100/125/150/200 N -20 % ... +40 %
Indstillingstid:	15/30 s/mm
Returkanal	
Spændingsområde:	0–10 V
Udgangsstrøm:	1 mA
Belastningsimpedans:	10 kΩ ... 1000 kΩ
Beskyttelsesgrad/-klasse:	IP 54 / III
Omgivelsestemperatur:	0 °C ... +50 °C
Opbevaringstemperatur:	-20 °C ... +70 °C
Mål (BxHxD):	45 x 65 x 90 mm

SWE Tekniska data

Driftspänning:	24 V AC, -10 % ... +20 %, 50-60 Hz 24 V DC, -20 % ... +20 %
Styrspänning:	0 - 10 V
Drifteffekt:	2,6 VA/1,4 W
Strömupptagning max.:	< 110 mA
Ställväg:	2 mm ... 8,5 mm
Ställkraft:	100/125/150/200 N -20 % ... +40 %
Ställtid:	15/30 s/mm
Returkanal	
Spänningsområde:	0–10 V
Utgångsström:	1 mA
Lastimpedans:	10 kΩ ... 1000 kΩ
Skyddsnivå/Skyddsklass:	IP 54 / III
Omgivningstempteratur:	0 °C ... +50 °C
Förvaringstemperatur:	-20 °C ... +70 °C
Mått (BxHxT):	45 x 65 x 90 mm

FIN Tekniset tiedot

Käyttöjännite:	24 V AC -10% ... +20 %, 50-60 Hz 24 V DC, -20 % ... +20 %
Ohjausjännite:	0-10 V
Käyttöteho:	2,6 VA/1,4 W
Virrankulutus maks.	< 110 mA
Säätömatka:	2 mm ... 8,5 mm
Säätövoima:	100/125/150/200 N -20 % ... +40 %
Säätöaika:	15/30 s/mm
Paluukanava	
Jännitealue:	0–10 V
Lähtövirta:	1 mA
Kuormaimpedanssi:	10 kΩ ... 1000 kΩ
Kotelointiluokka/suojausluokka:	IP54 / III
Ympäristön lämpötila:	0 °C ... +50 °C
Säilytyslämpötila:	-20 °C ... +70 °C
Mitat(LxKxS):	45 x 65 x 90 mm

POL Dane techniczne

Napięcie robocze:	24 V AC, -10% ... +20%, 50-60 Hz 24 V DC, -20% ... +20%
Napięcie sterujące:	0 - 10 V
Moc robocza:	2,6 VA/1,4 W
Maks. pobór prądu.:	< 110 mA
Droga nastawiania:	2 mm ... 8,5 mm
Siła nastawy:	100/125/150/200 N -20 % ... +40 %
Czas nastawy:	15/30 s/mm
Kanał powrotny	
Zakres napięcia:	0–10 V
Prąd wyjścia:	1 mA
Impedancja obciążenia:	10 kΩ ... 1000 kΩ
Stopień ochrony / Klasa ochronna:	IP 54 / III
Temperatura otoczenia:	0°C ... +50°C
Temperatura składowania:	-20°C ... +70°C
Wymiary (SxWxG):	45 x 65 x 90 mm

RUS Технические характеристики

Рабочее напряжение:	24 В пер. тока, -10 % ... +20 %, 50-60 Гц 24 В пост. тока, -20 % ... +20 %
Управляющее напряжение:	0 - 10 В
Рабочая мощность:	2,6 ВА/1,4 Вт
Потребляемый ток, макс.:	< 110 мА
Установочный путь:	2 mm ... 8,5 мм
Установочное усилие:	100/125/150/200 Н -20 % ... +40 %
Время срабатывания:	15/30 с/мм
Обратный канал	
Диапазон напряжения:	0–10 В
Выходной ток:	1 мА
Полное сопротивление нагрузки:	10 kΩ ... 1000 kΩ
Уровень защиты / класс защиты:	IP 54 / III
Температура окружающей среды:	0 °C ... +50 °C
Температура хранения:	-20 °C ... +70 °C
Размеры (шxВxГ):	45 x 65 x 90 мм

Kennlinie — **Characteristic curve/Courbe caractéristique/Curva característica/Karakteristiek/Curva caratteristica/Karakteristisk/Karakteristiska/Ominaiskäyrä/Charakterystyka/Характеристические кривые**

Signal-eingang — **Signal input/Entrée signal/Entrada de señales/Signaalinput/Segnale di input/Signal input/Signalingång/Signaalisyöttö/Sygnał wejściowy/Вход сигнала**

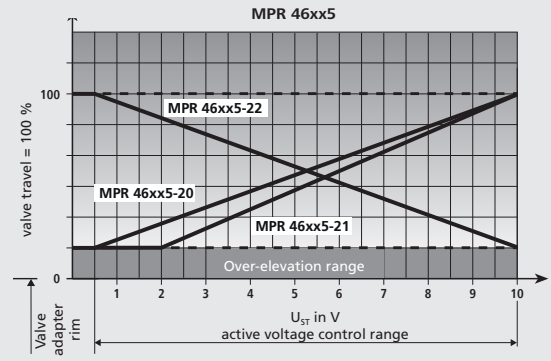

Signal-eingang — **Signal input/Entrée signal/Entrada de señales/Signaalinput/Segnale di input/Signal input/Signalingång/Signaalisyöttö/Sygnał wejściowy/Вход сигнала**

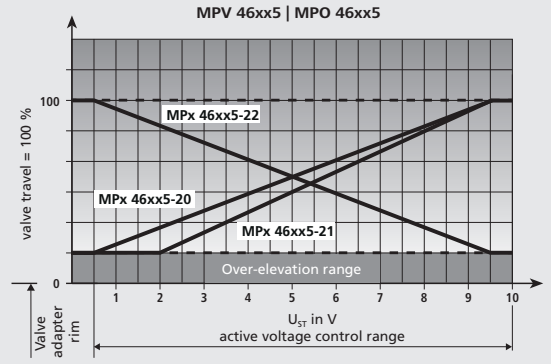

Signal-ausgang/ — **Signal output/Sortie signaux/Salida de señales/Signaal uitgang/Segnale de uscita/Signal udgang/Signalutgång/Signaalilähtö/Sygnał wyjściowy/Выходной сигнал**

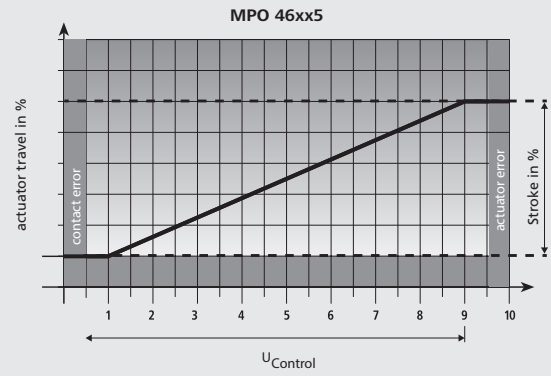

131754.1636